CLIVET®

Clivet S.p.A. – Via Camp Lonc, 25 – Z.I. Villapaiera
32030 Feltre (BL) ITALIA
Tel. +39 0439 3131 – Fax +39 0439 313300
Sito Web: www.clivet.com – E-mail: info@clivet.it

LEGENDA TAVOLE:

1 – SCHEMA IDRONICO
2 – SCHEMA ELEMENTI FORNITI CLIVET
3 – SCHEMA ELETTRICO
4 – COLLEGAMENTI IN SCHEDA

DISEGNO N°: / DRAWING N°: HS-R-SP2B-F-13-01		REV.: 01 DATE: 15/11/2022			PAG. 1/4
DISEGNATORE:	VERIFICATO:	APPROVATO:	N°REV.:	DATA REV.: REV. DATE:	FIRMA: SIGN
DESIGNER: CECCATO Barbara	CHECKED: MARCHI Enrico	APPROVED: MARCHI Enrico	*	../../..	*
			*	../../..	*
			*	../../..	*

IL TRATTAMENTO A CUI SOTTOPORRE LE ACQUE DI ALIMENTO, RIEMPIMENTO, REINTEGRO DEGLI IMPIANTI DI CLIMATIZZAZIONE INVERNALE/ESTIVA E/O DEI CIRCUITI DI IMPIANTI SOLARI TERMICI, SONO CLASSIFICATI SECONDO LA NORMA UNI DI RIFERIMENTO.

LEGENDA:

- TUB. ISOL. MANDATA ACQUA IMP. CALDA/REFRIG. – UTILIZZO
- TUB. ISOL. RITORNO ACQUA IMP. CALDA/REFRIG. – UTILIZZO
- TUB. ISOL. LINEA GAS REFRIGERANTE – ASPIRAZIONE
- TUB. ISOL. LINEA GAS REFRIGERANTE – LIQUIDO
- TUBAZIONE ALIMENTAZIONE AFS DALL'ACQUEDOTTO
- TUBAZIONE ISOLATA MANDATA ACS – UTILIZZO
- TUBAZIONE ISOLATA RICIRCOLO ACS – UTILIZZO
- VALVOLA DI SEZIONAMENTO
- VALVOLA MOTORIZZATA A DUE VIE
- VALVOLA MOTORIZZATA A TRE VIE
- VALVOLA DI BILANCIAMENTO
- VALVOLA DI NON RITORNO
- FILTRO MECCANICO AD "Y"
- GIUNTO ANTIVIBRANTE
- VALVOLA DI SICUREZZA
- FLANGIA
- TERMOMETRO/SONDA DI TEMPERATURA
- MANOMETRO
- TERMOSTATO
- FLUSSOSTATO
- MISCELATORE TERMOSTATICO
- VALVOLA DI SOVRAPRESSIONE

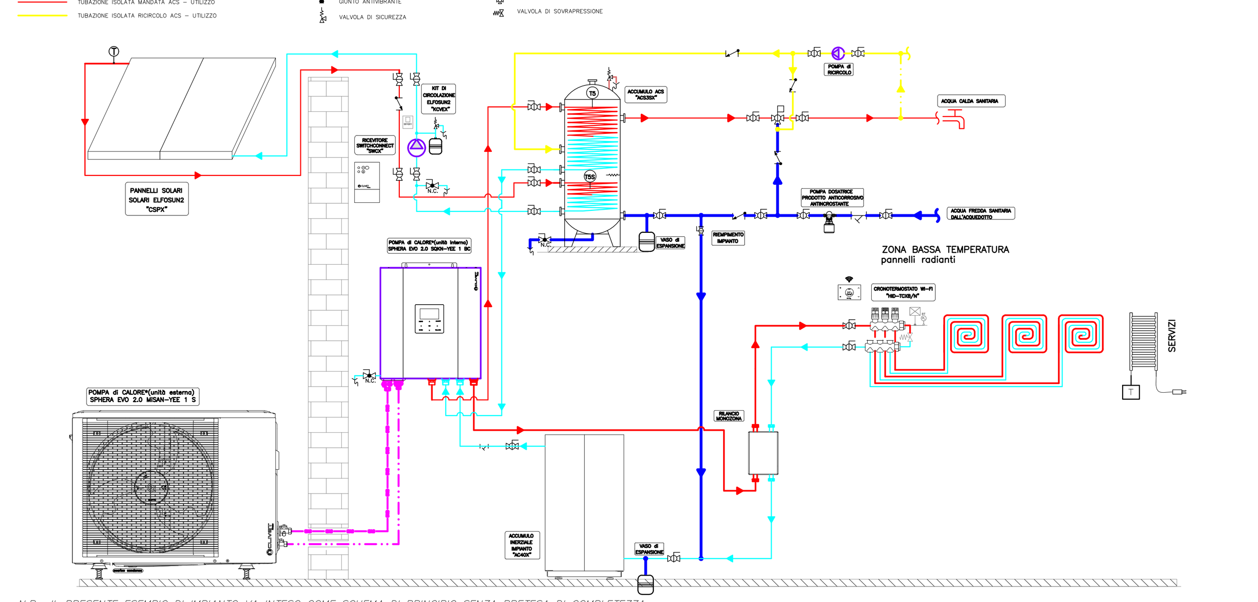

N.B.: IL PRESENTE ESEMPIO DI IMPIANTO VA INTESO COME SCHEMA DI PRINCIPIO SENZA PRETESA DI COMPLETEZZA. PER LA STESURA DI UN PROGETTO ESECUTIVO RIVOLGERSI AD UNO STUDIO TERMOTECNICO. CLIVET SI RISERVA IL DIRITTO DI MODIFICARE IN QUALSIASI MOMENTO E SENZA PREAVVISO QUANTO RAPPRESENTATO NEL PRESENTE SCHEMA.

CLIVET®

Clivet S.p.A. – Via Camp Lonc, 25 – Z.I. Villapaiera
32030 Feltre (BL) ITALIA
Tel. +39 0439 3131 – Fax +39 0439 313300
Sito Web: www.clivet.com – E-mail: info@clivet.it

LEGENDA TAVOLE:

1 – SCHEMA IDRONICO
2 – SCHEMA ELEMENTI FORNITI CLIVET
3 – SCHEMA ELETTRICO
4 – COLLEGAMENTI IN SCHEDA

DISEGNO N°: / DRAWING N°: HS-R-SP2B-F-13-01		REV.: 01 DATE: 15/11/2022			PAG. 2/4
DISEGNATORE:	VERIFICATO:	APPROVATO:	N°REV.:	DATA REV.: REV. DATE:	FIRMA: SIGN
DESIGNER: CECCATO Barbara	CHECKED: MARCHI Enrico	APPROVED: MARCHI Enrico	*	../../..	*
			*	../../..	*
			*	../../..	*

LEGENDA:

- DOTAZIONE STANDARD FORNITA DA CLIVET
- ACCESSORI FACOLTATIVI FORNITI DA CLIVET
- ACCESSORI DA ACQUISTARE A CURA DEL CLIENTE

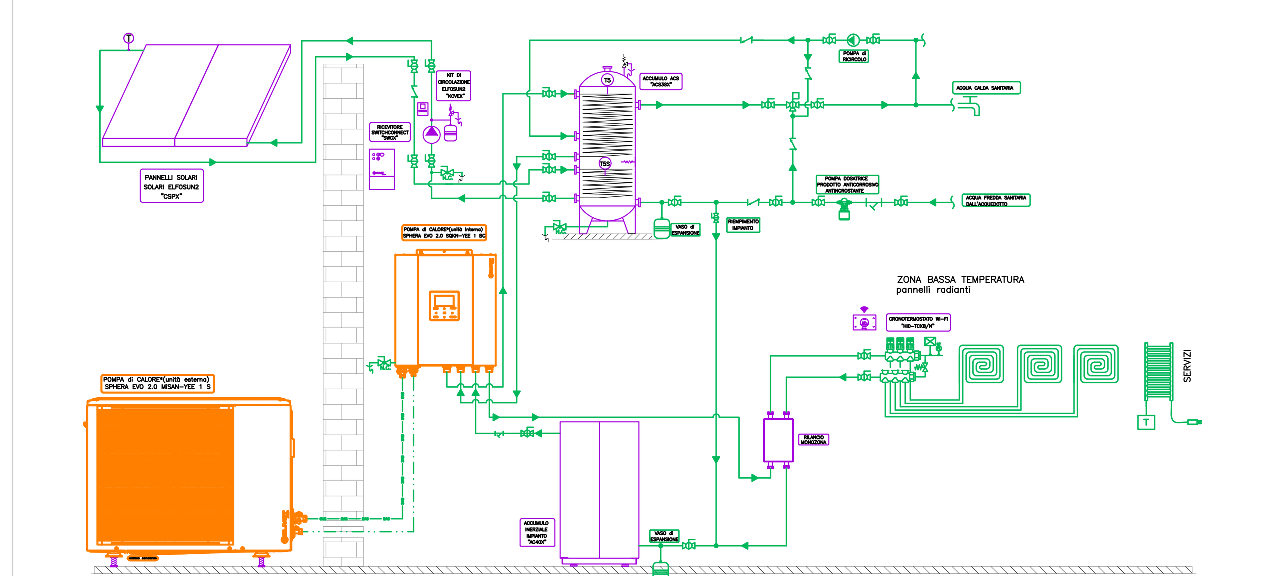

N.B.: IL PRESENTE ESEMPIO DI IMPIANTO VA INTESO COME SCHEMA DI PRINCIPIO SENZA PRETESA DI COMPLETEZZA. PER LA STESURA DI UN PROGETTO ESECUTIVO RIVOLGERSI AD UNO STUDIO TERMOTECNICO. CLIVET SI RISERVA IL DIRITTO DI MODIFICARE IN QUALSIASI MOMENTO E SENZA PREAVVISO QUANTO RAPPRESENTATO NEL PRESENTE SCHEMA.

CLIVET®

Clivet S.p.A. – Via Camp Lonc, 25 – Z.I. Villapaiera
32030 Feltre (BL) ITALIA
Tel. +39 0439 3131 – Fax +39 0439 313300
Sito Web: www.clivet.com – E-mail: info@clivet.it

LEGENDA TAVOLE:

1 – SCHEMA IDRONICO
2 – SCHEMA ELEMENTI FORNITI CLIVET
3 – SCHEMA ELETTRICO
4 – COLLEGAMENTI IN SCHEDA

DISEGNO N°: / DRAWING N°: HS-R-SP2B-F-13-01		REV.: 01 DATE: 15/11/2022			PAG. 3/4
DISEGNATORE:	VERIFICATO:	APPROVATO:	N°REV.:	DATA REV.: REV. DATE:	FIRMA: SIGN
DESIGNER: CECCATO Barbara	CHECKED: MARCHI Enrico	APPROVED: MARCHI Enrico	*	../../..	*
			*	../../..	*
			*	../../..	*

LEGENDA:

- CABLAGGI ELETTRICI
- COLLEGAMENTI VIA RADIO
- COLLEGAMENTI BUS TRA UNITA' ESTERNA ED INTERNA

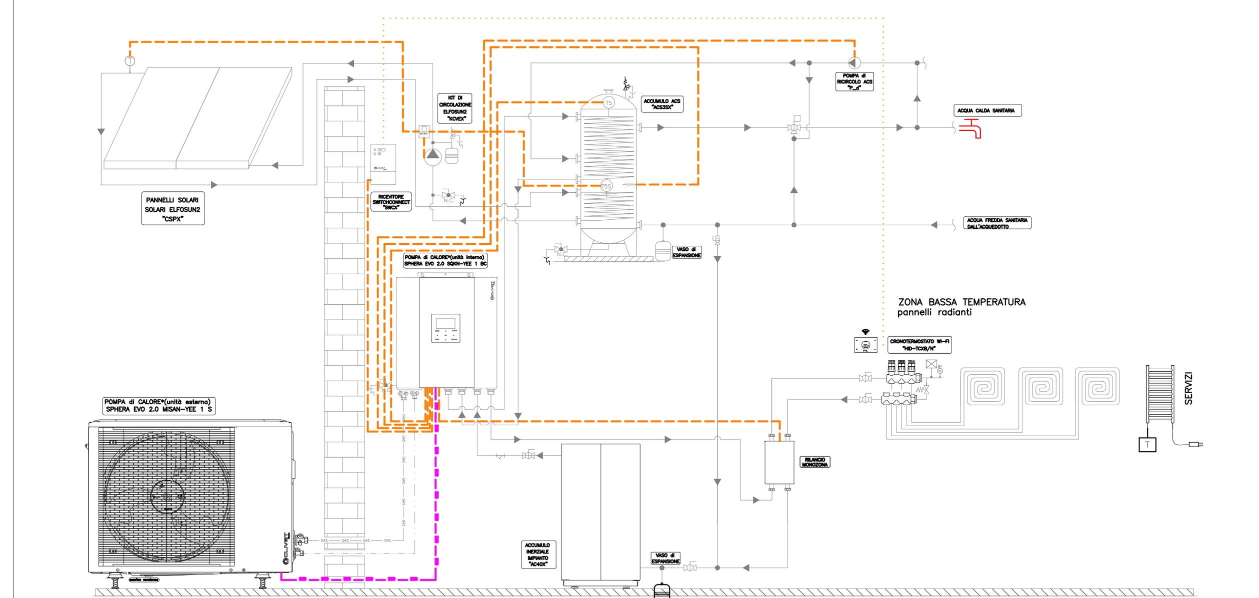

N.B.: IL PRESENTE ESEMPIO DI IMPIANTO VA INTESO COME SCHEMA DI PRINCIPIO SENZA PRETESA DI COMPLETEZZA. PER LA STESURA DI UN PROGETTO ESECUTIVO RIVOLGERSI AD UNO STUDIO TERMOTECNICO. CLIVET SI RISERVA IL DIRITTO DI MODIFICARE IN QUALSIASI MOMENTO E SENZA PREAVVISO QUANTO RAPPRESENTATO NEL PRESENTE SCHEMA.

CLIVET®

Clivet S.p.A. – Via Camp Lonc, 25 – Z.I. Villapaiera
32030 Feltre (BL) ITALIA
Tel. +39 0439 3131 – Fax +39 0439 313300
Sito Web: www.clivet.com – E-mail: info@clivet.it

LEGENDA TAVOLE:

1 – SCHEMA IDRONICO
2 – SCHEMA ELEMENTI FORNITI CLIVET
3 – SCHEMA ELETTRICO
4 – COLLEGAMENTI IN SCHEDA

DISEGNO N°: / DRAWING N°: HS-R-SP2B-F-13-01		REV.: 01 DATE: 15/11/2022			PAG. 4/4
DISEGNATORE:	VERIFICATO:	APPROVATO:	N°REV.:	DATA REV.: REV. DATE:	FIRMA: SIGN
DESIGNER: CECCATO Barbara	CHECKED: MARCHI Enrico	APPROVED: MARCHI Enrico	*	../../..	*
			*	../../..	*
			*	../../..	*

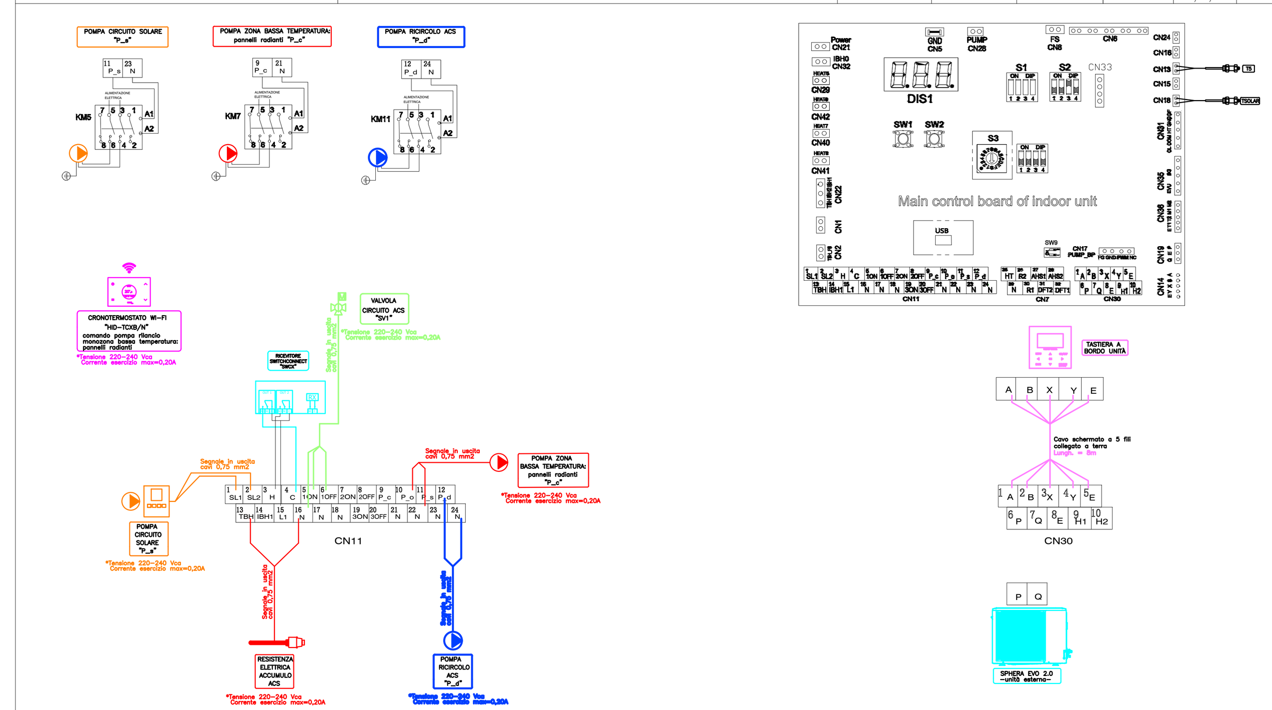

N.B.: IL PRESENTE LAYOUT E' DA CONSIDERARSI SCHEMA DI PRINCIPIO SENZA PRETESA DI COMPLETEZZA. CLIVET SI RISERVA IL DIRITTO DI MODIFICARE IN QUALSIASI MOMENTO E SENZA PREAVVISO QUANTO RAPPRESENTATO NEL PRESENTE SCHEMA.